SCHEMAT
STEROWNIK MAXICAR 686

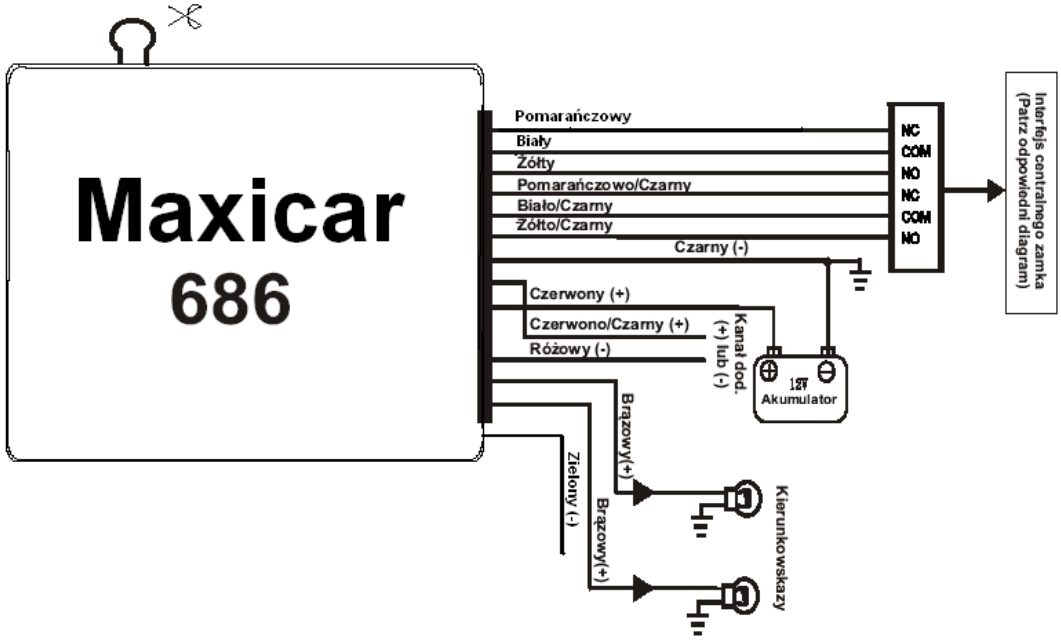
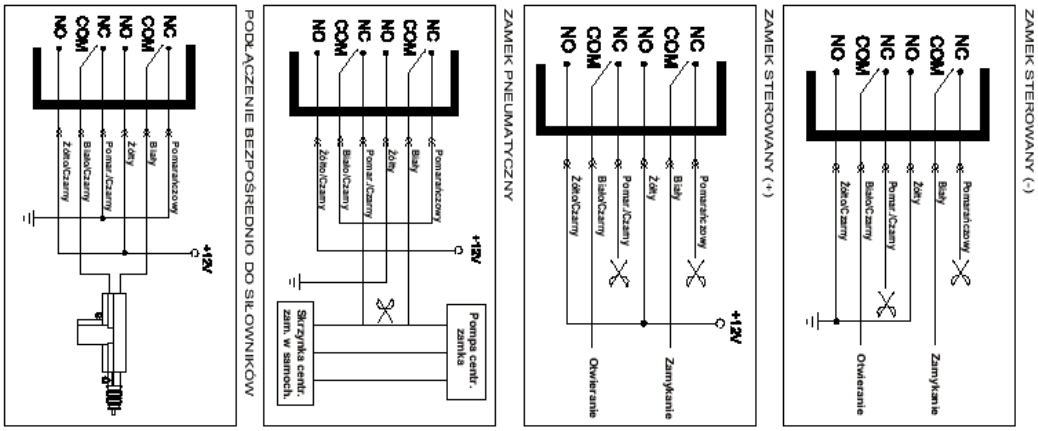
Interfejs centralnego zamka (Patrz odpowiedni diagram)